Rettungszeichen- und Sicherheitsleuchten

SL Lumitec®

System-Lumineszenz-Technik

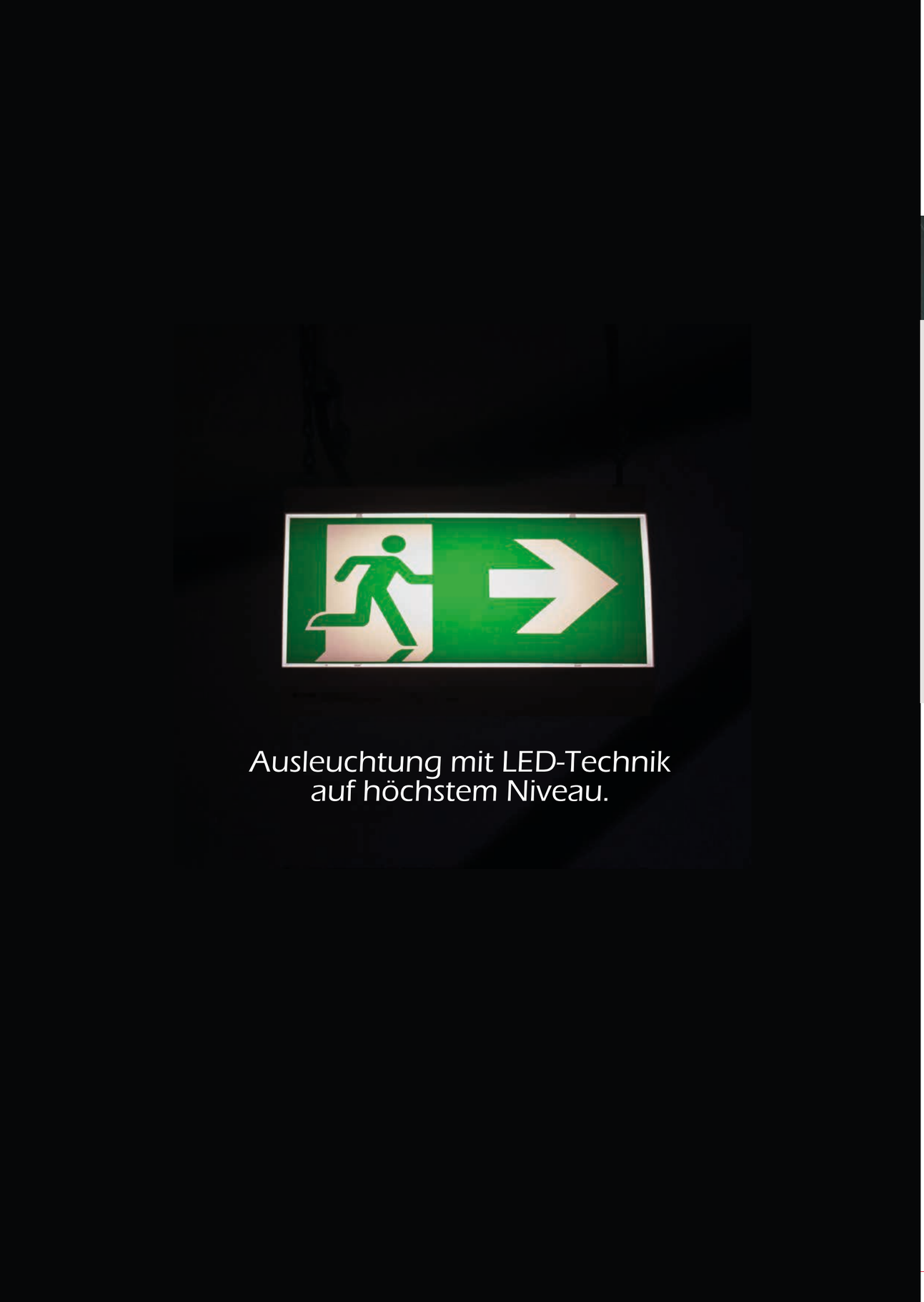

Ausleuchtung mit LED-Technik
auf höchstem Niveau.

Rettungszeichen- und Sicherheitsleuchten

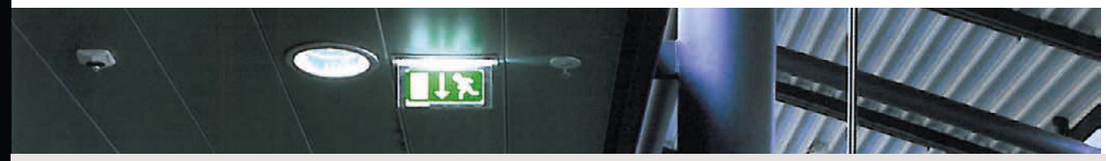

Rettungszeichenleuchten

Eine normgerechte Rettungszeichenleuchte muss folgende fünf Kriterien einhalten:

+ Die grüne Sicherheitsfarbe und die weiße Kontrastfarbe müssen den Werten in der ISO 3648 entsprechen.

+ Die Leuchtdichtewerte müssen eingehalten werden.

+ Der Kontrastwert zwischen der Sicherheits- und der Kontrastfarbe muss innerhalb der vorgegebenen Grenzen liegen.

+ Der Wert der Gleichmäßigkeit innerhalb der einzelnen Farben darf nicht unterschritten werden

Auch für die Piktogramme der Rettungszeichen gibt es genaue Vorgaben. In der ISO 7010 bzw. ASR A1.3 werden das zu verwendende Symbol und die dazugehörige Richtungsangabe beschrieben.

Rettungswege richtig beleuchtet

Nach der DIN EN 1838 wird für die Beleuchtungsstärke ein Mindestwert von einem Lux auf der Mittellinie des Rettungsweges gefordert, wobei das Verhältnis von größter zur kleinsten Beleuchtungsstärke entlang des Rettungsweges von 40:1 nicht überschritten werden darf.

Die Mindestbeleuchtungsstärke von 1 Lux nach der DIN EN 1838 ist ein Wartungswert. Das bedeutet, dieser Wert darf nie – weder zeitlich noch örtlich – unterschritten werden. Bei der Auslegung der Sicherheitsbeleuchtung hat der Planer einen ‚Wartungsfaktor' einzurechnen, um der im Laufe des Betriebes zu erwartenden Alterung der Lampen und der Verschmutzung der Leuchten Rechnung zu tragen.

Dieser Wartungsfaktor ist in der DIN EN 12464-1 definiert als Verhältnis des Wartungswertes zum Anfangswert der Beleuchtungsstärke. Gewöhnlich liegt der Wartungsfaktor zwischen 0,80 und 0,50, wodurch sich ein Neuwertfaktor zwischen 1,25 und 2,00 ergibt.

In unseren Leuchtenabstandstabellen wird kein Wartungsfaktor berücksichtigt. Die Multiplikation der angegebenen Werte mit dem ermittelten Wartungsfaktor sollte den für das entsprechende Gebäude notwendigen Abstand zwischen den Leuchten ergeben. Für eine genaue Berechnung sollte diese mit einer Lichtplanungssoftware vorgenommen werden.

LED-Wegeleuchte
Point LED

Asymmetrische Ausleuchtung

Die Leuchte erfüllt die Vorgaben der DIN EN 60598-1, der DIN EN 60598-2-22 und der DIN EN 1838 und hat eine EG-Konformitätserklärung.

Point LED

Asymetrische Ausleuchtung

	Zentralbatterie	Einzelbatterie
Versorgungsspannung	230 AC/DC	230 AC
Leistung	4,2 W	6,5 W
Temperaturbereich	- 20°C bis 50°C	10°C bis 35°C
Deckenausschnitt	ø 60 mm	
Schutzklasse	I	
Schutzart	IP 20	
Leuchtmittel	1x3-W-LED (betrieben mit 1 W)	
Nennbetriebsdauer	abhängig von der Anlagenkapazität	3h
Gehäusefarben	weiß (andere Farben auf Anfrage)	

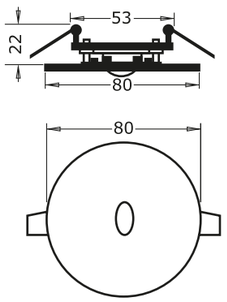

Leuchtenabstand (Angaben in m)

Lichtpunkthöhe:	2,50	3,00	3,50
(Point LED asym ZB)			
Abst. zw. d. Leuchten:	11,50	13,30	14,90
Abst. Wandleuchte:	5,20	5,90	6,40
(Point LED asym EB)			
Abst. zw. d. Leuchten:	11,10	12,60	13,90
Abst. Wandleuchte:	4,90	5,50	5,50

LED-Wegeleuchte
Point LED

Symmetrische Ausleuchtung

Die Leuchte erfüllt die Vorgaben der DIN EN 60598-1, der DIN EN 60598-2-22 und der DIN EN 1838 und hat eine EG-Konformitätserklärung.

Point LED

Symetrische Ausleuchtung

	Zentralbatterie	Einzelbatterie
Versorgungsspannung	230 AC/DC	230 AC
Leistung	4,2 W	6,5 W
Temperaturbereich	- 20°C bis 50°C	10°C bis 35°C
Deckenausschnitt	ø 60 mm	
Schutzklasse	I	
Schutzart	IP 20	
Leuchtmittel	1x3-W-LED (betrieben mit 1 W)	
Nennbetriebsdauer	abhängig von der Anlagenkapazität	3h
Gehäusefarben	weiß (andere Farben auf Anfrage)	

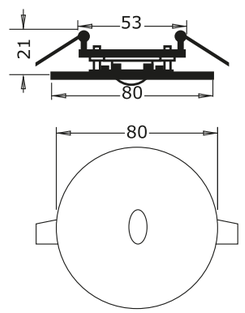

Leuchtenabstand (Angaben in m)

Lichtpunkthöhe:	2,50	3,00	3,50
(Point LED sym ZB)			
Abst. zw. d. Leuchten:	7,30	7,80	8,30
Abst. Wandleuchte:	3,00	3,10	3,10
(Point LED sym EB)			
Abst. zw. d. Leuchten:	6,70	7,20	7,50
Abst. Wandleuchte:	2,70	2,70	2,60

Rettungszeichen-Scheibenleuchte (URSL)

Decken-/Wandanbau 20 m

Die Leuchte erfüllt die Vorgaben der DIN EN 60498-1, DIN EN 60498-2-22,
DIN EN 1838, DIN 4844-1 sowie ASR A1.3 und hat eine gültige EG-Konformitätserklärung.

Rettungszeichen-Scheibenleuchte

Decken-/Wandanbau 20 m

	Zentralbatterie	Einzelbatterie
Versorgungsspannung	230 AC/DC	230 AC
Leistung	4,2 W	7,6 W
Temperaturbereich	- 20°C bis 50°C	10°C bis 35°C
Schutzklasse	I	
Schutzart	IP 20	
Leuchtmittel	2 x 3-W-LED (betrieben mit 1 W)	
Nennbetriebsdauer	abhängig von der Anlagenkapazität	3h
Gehäusefarben	Aluminium eloxiert	
Bestellnummer	931.00.22012	931.01.22012

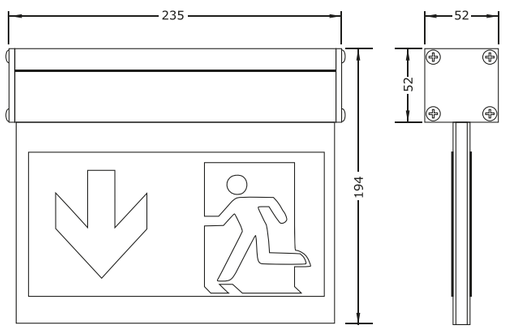

Weiteres Zubehör wie Pendel, Seil, Wandausleger oder Kette siehe Preistabelle.

Rettungszeichen-Scheibenleuchte (URSL)

Decken-/Wandanbau 30 m

Die Leuchte erfüllt die Vorgaben der DIN EN 60498-1, DIN EN 60498-2-22, DIN EN 1838,
DIN 4844-1 sowie sowie ASR A 1.3 und hat eine gültige EG-Konformitätserklärung.

Rettungszeichen-Scheibenleuchte

Decken-/Wandanbau 30 m

	Zentralbatterie	Einzelbatterie
Versorgungsspannung	230 AC/DC	230 AC
Leistung	4,8 W	8,7 W
Temperaturbereich	- 20°C bis 50°C	10°C bis 35°C
Schutzklasse	I	
Schutzart	IP 20	
Leuchtmittel	4 x 3-W-LED (betrieben mit 1 W)	
Nennbetriebsdauer	abhängig von der Anlagenkapazität	3h
Gehäusefarben	Aluminium eloxiert	
Bestellnummer	931.00.23012	931.01.23012

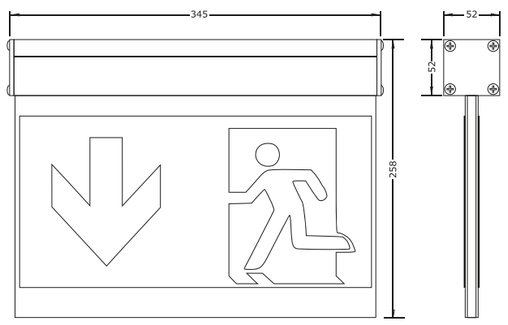

Weiteres Zubehör wie Pendel, Seil, Wandausleger oder Kette siehe Preistabelle.

Rettungszeichen-Aluminiumrahmenleuchte (URAL)

Decken-/Wandanbau 20 m

Die Leuchte erfüllt die Vorgaben der DIN EN 60498-1, DIN EN 60498-2-22, DIN EN 1838, DIN 4844-1 sowie sowie ASR A1.3 und hat eine gültige EG-Konformitätserklärung.

Rettungszeichen-Aluminiumrahmenleuchte

Decken-/Wandanbau 20 m

	Zentralbatterie	Einzelbatterie
Versorgungsspannung	230 AC/DC	230 AC
Leistung	4,2 W	7,6 W
Temperaturbereich	- 20°C bis 50°C	10°C bis 35°C
Schutzklasse	I	
Schutzart	IP 20	
Leuchtmittel	2 x 3-W-LED (betrieben mit 1 W)	
Nennbetriebsdauer	abhängig von der Anlagenkapazität	3h
Gehäusefarben	Aluminium eloxiert	
Bestellnummer	932.00.22012	932.01.22012

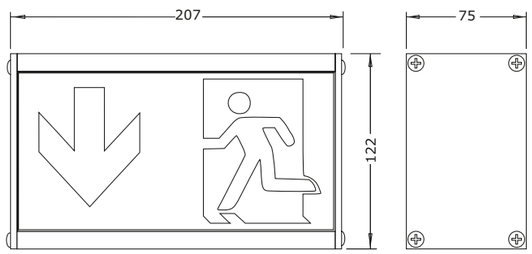

Weiteres Zubehör wie Pendel, Seil, Wandlausleger oder Kette siehe Preistabelle.

Rettungszeichen-Aluminiumrahmenleuchte (URAL)

Decken-/Wandanbau 30 m

Die Leuchte erfüllt die Vorgaben der DIN EN 60498-1, DIN EN 60498-2-22, DIN EN 1838, DIN 4844-1 sowie sowie ASR A1.3 und hat eine gültige EG-Konformitätserklärung.

Rettungszeichen-Aluminiumrahmenleuchte

Decken-/Wandanbau 30 m

	Zentralbatterie	Einzelbatterie
Versorgungsspannung	230 AC/DC	230 AC
Leistung	4,8 W	8,7 W
Temperaturbereich	- 20°C bis 50°C	10°C bis 35°C
Schutzklasse	I	
Schutzart	IP 20	
Leuchtmittel	4 x 3-W-LED (betrieben mit 1 W)	
Nennbetriebsdauer	abhängig von der Anlagenkapazität	3h
Gehäusefarben	Aluminium eloxiert	
Bestellnummer	932.00.23012	932.01.23012

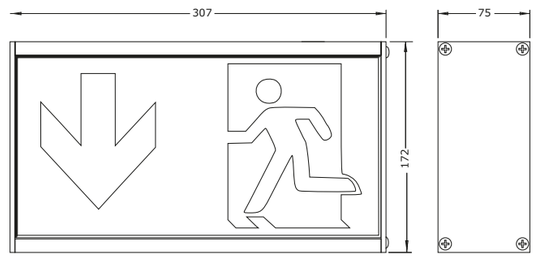

Weiteres Zubehör wie Pendel, Seil, Wandlausleger oder Kette siehe Preistabelle.

Kleinanlage

WKP

Dezentrales Sicherheitslichtgerät zur Versorgung von Leuchtstofflampen mit EVG und Glühlampen.
Stromkreisüberwacht.

Zum Einsatz in einem Brandabschnitt.

Vier frei programmierbare Endstromkreise für Dauer- und Bereitschaftslicht, sowie Mischbetrieb.

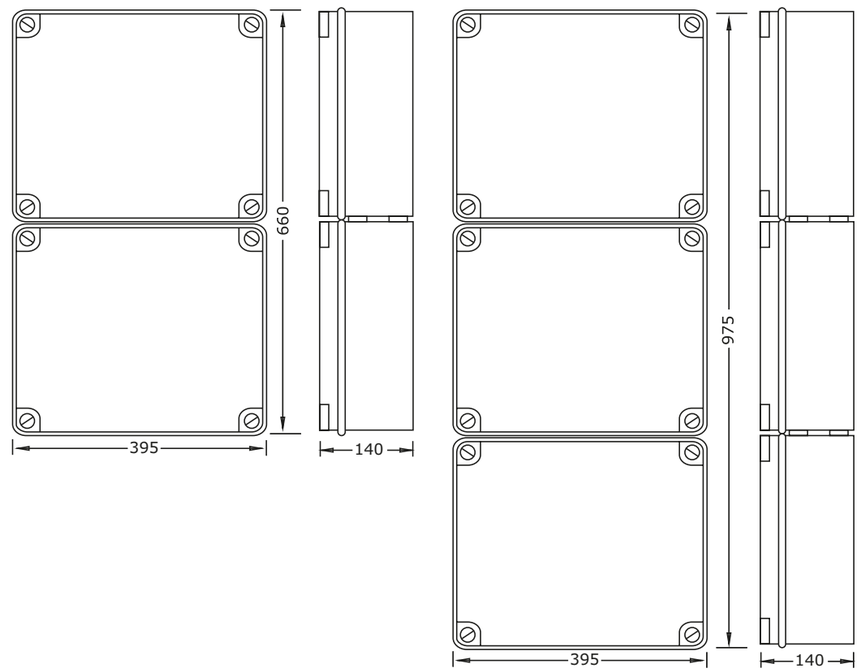

Kleinanlage

LowPowerSystem Serie WKP zur Versorgung von EVG-Leuchten, nach DIN EN 50171

Abmessungen 1 h in mm	630 x 315 x 130
Abmessungen in 3 h in mm	950 x 315 x 130
Versorgungsspannung	230 V AC
Temperaturbereich	0°C bis 50°C
Gewicht 1 h in kg	25
Gewicht 3 h in kg	41
Nennbetriebsdauer in h	1 / 3 / 8 (optional)
Batterie	24-V-Bleibatterie
Max. Entladungsstrom in A	3,2
Schutzklasse	I
Schutzart	IP40
Gehäusefarbe	Grau
Gehäusematerial	Makrolon/Polycarbonat

Optionen

Ein Microcontroller übernimmt die nach DIN EN 620434 vorgeschriebenen Prüfungen (wöchentlicher Funktionstest / jährlicher Batterietest). Das Ergebnis sowie der Betriebszustand sind im Display ablesbar.

Anschlussplan:

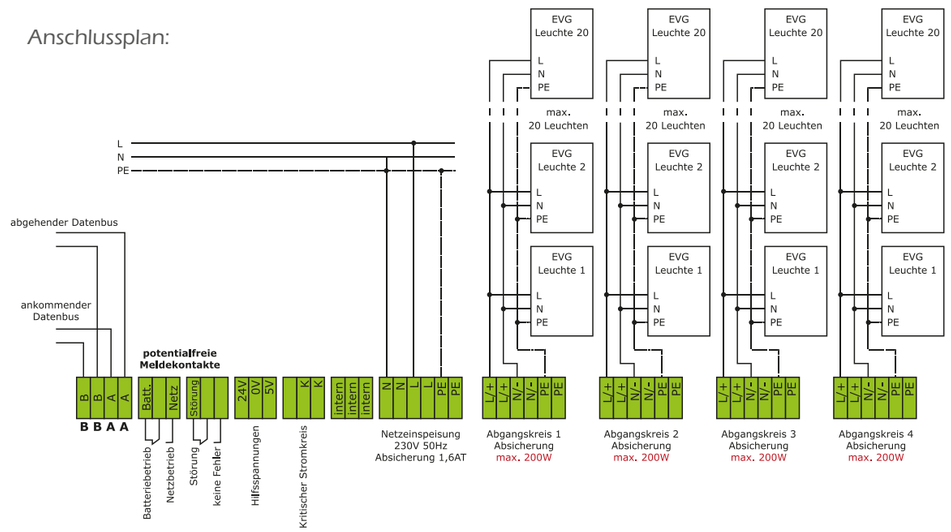

Kleinanlage

WKN

Dezentrales Sicherheitslichtgerät zur Versorgung von Leuchten mit bis zu 600 Watt anschließbarer Leistung. Stromkreis- oder einzelüberwacht. Stromkreisüberwacht.

Zum Einsatz in einem Brandabschnitt.

Vier frei programmierbare Endstromkreise für Dauer- und Bereitschaftslicht, sowie Mischbetrieb.

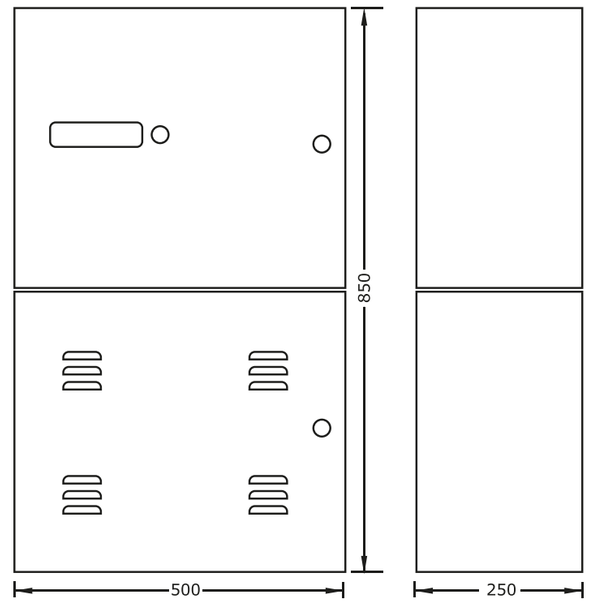

Kleinanlage

LowPowerSystem Serie WKP zur Versorgung von EVG-Leuchten, nach DIN EN 50171

Abmessungen 1 h in mm	700 x 500 x 250
Abmessungen in 3 h in mm	850 x 500 x 250
Versorgungsspannung	230 V AC
Temperaturbereich	0°C bis 40°C
Gewicht 1 h in kg	70
Gewicht 3 h in kg	110
Nennbetriebsdauer in h	1 / 3 / 8 (optional)
Batterie	24-V-Bleibatterie
Max. Entladungsstrom in A	28
Ladestrom in A	6
Schutzklasse	I
Schutzart	IP40
Gehäusefarbe	Grau
Gehäusematerial	Stahlblech

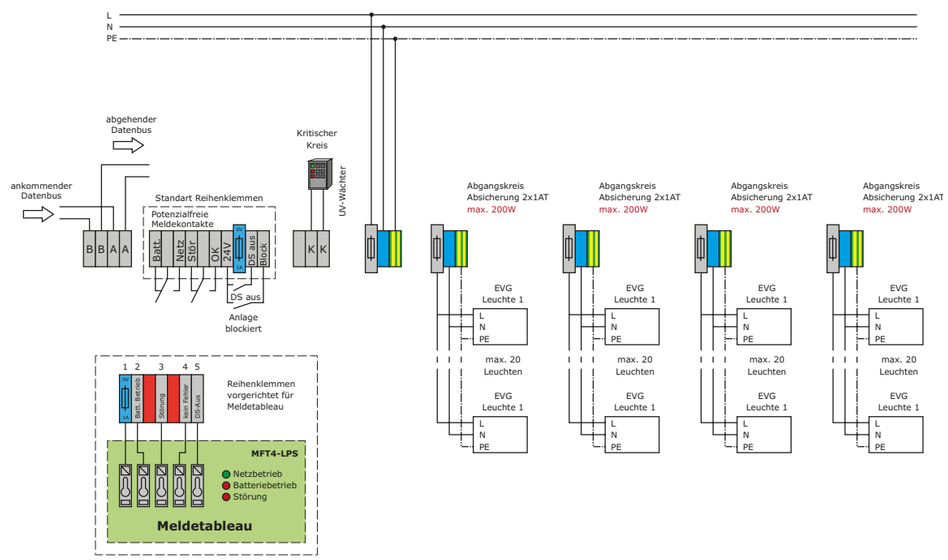

Optionen

Ein Microcontroller übernimmt die nach DIN EN 620434 vorgeschriebenen Prüfungen (wöchentlicher Funktionstest / jährlicher Batterietest). Das Ergebnis sowie der Betriebszustand sind im Display ablesbar.

Überwachungssystem für LPS Systeme

WSC 40 LPS

Die Überwachungs- und Steuerzentrale für bis zu 40 Kleinanlagen

Folgende Geräte können angeschlossen werden:

1. WKP (Anschlussleistung 200W)
2. WKN (Anschlussleistung 600W)

WSC 40 LPS

Überwachungssystem für LPS Systeme

Abmessungen in mm	115 x 200 x 70
Versorgungsspannung	230 V AC
Temperaturbereich	0°C bis 40°C
BUS-Schnittstelle	RS 485
USB-Schnittstelle	USB B
Anschlussmöglichkeit	Externer rechner
Potentialfreie Kontakte	2 Wechselkontakte
Schutzklasse	I
Schutzart	IP40
Gehäusefarbe	Schwarz/Grau
Gehäusematerial	Kunststoff

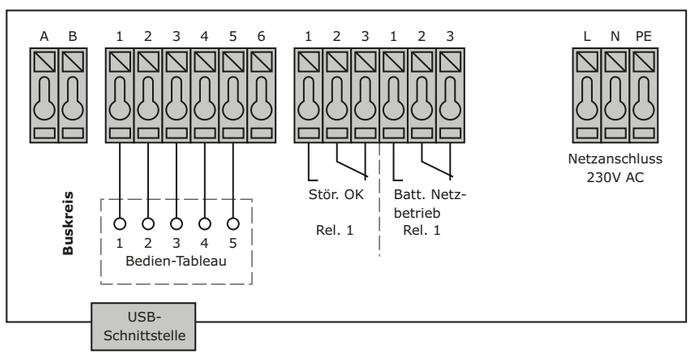

Preislisten

Dezentrales Sicherheitslichtgerät zur Versorgung von Leuchten, max. Stromkreise: 4

Artikel		Nennbetriebsdauer in h (max. Leistung)		Abmessungen in mm	Preis
WKN0-1	Stromkreisüberwachung; Prüfbuchfunktion	600	1	700 x 500 x 250	2.400,00 €
WKN0-3	Stromkreisüberwachung; Prüfbuchfunktion	600	3	850 x 500 x 250	2.851,20 €
WKN0-8	Stromkreisüberwachung; Prüfbuchfunktion	600	8	850 x 500 x 250	2.851,20 €
WKN1-1	Stromkreisüberwachung; Zentrale BUS-Überwachung	600	1	700 x 500 x 250	2.400,00 €
WKN1-3	Stromkreisüberwachung; Zentrale BUS-Überwachung	600	3	850 x 500 x 250	2.851,20 €
WKN1-8	Stromkreisüberwachung; Zentrale BUS-Überwachung	600	8	850 x 500 x 250	2.851,20 €
WKN2-1	Einzelleuchtenüberwachung; Prüfbuchfunktion	600	1	700 x 500 x 250	2.400,00 €
WKN2-3	Einzelleuchtenüberwachung; Prüfbuchfunktion	600	3	850 x 500 x 250	2.851,20 €
WKN2-8	Einzelleuchtenüberwachung; Prüfbuchfunktion	600	8	850 x 500 x 250	2.851,20 €
WKN3-1	Einzelleuchtenüberwachung; Zentr.ale BUS-Überwachung	600	1	700 x 500 x 250	2.400,00 €
WKN2-3	Einzelleuchtenüberwachung; Zentr.ale BUS-Überwachung	600	3	850 x 500 x 250	2.851,20 €
WKN3-8	Einzelleuchtenüberwachung; Zentr.ale BUS-Überwachung	600	8	850 x 500 x 250	2.851,20 €
WKP0-1	Stromkreisüberwachung; Prüfbuchfunktion	200	1	630 x 315 x 130	1.657,00 €
WKP0-3	Stromkreisüberwachung; Prüfbuchfunktion	200	3	950 x 315 x 130	1.956,50 €
WKP0-8	Stromkreisüberwachung; Prüfbuchfunktion	200	8	950 x 315 x 130	1.956,80 €
WKP1-1	Stromkreisüberwachung; Prüfbuchfunktion	200	1	630 x 315 x 130	1.657,00 €
WKP1-3	Stromkreisüberwachung; Prüfbuchfunktion	200	3	950 x 315 x 130	1.956,50 €
WKP1-8	Stromkreisüberwachung; Prüfbuchfunktion	200	8	950 x 315 x 130	1.956,80 €
WKP2-1	Einzelleuchtenüberwachung; Prüfbuchfunktion	200	1	630 x 315 x 130	1.657,00 €
WKP2-3	Einzelleuchtenüberwachung; Prüfbuchfunktion	200	3	950 x 315 x 130	1.956,50 €
WKP2-8	Einzelleuchtenüberwachung; Prüfbuchfunktion	200	8	950 x 315 x 130	1.956,80 €
WKP3-1	Einzelleuchtenüberwachung; Zentr.ale BUS-Überwachung	200	1	630 x 315 x 130	1.657,00 €
WKP3-3	Einzelleuchtenüberwachung; Zentr.ale BUS-Überwachung	200	3	950 x 315 x 130	1.956,50 €
WKP3-8	Einzelleuchtenüberwachung; Zentr.ale BUS-Überwachung	200	8	950 x 315 x 130	1.956,80 €

LED-Wegeleuchten

Stückzahl	bis 10	11 - 20	21 - 50	ab 51
Point led sym EB	122,30 €	111,25 €	102,00 €	94,00 €
Point led sym ZB	70,10 €	63,70 €	58,40 €	54,00 €
Point led asym EB	124,20 €	112,90 €	103,40 €	95,60 €
Point led asym ZB	72,00 €	65,50 €	59,90 €	55,50 €

Universelle Rettungszeichen-Scheibenleuchte URSL
Preisliste

URSL LED Preis

URSL LED Einzelbatterie Decken-Wandmontage ein-/zweiseitig; Erkennungsweite in m: 20; Nennbetriebsdauer: 3h, Abmessung in mm 194 x 235 x 52, Gewicht in g: 1300; Leistung in W: 7,2; Leuchtmittel: 2 x 1W-LEDs; Schutzklasse: I, Schutzart: IP 20; mit automatischer Selbsttestfunktion

931.01.22012 154,00 €

URSL LED Einzelbatterie Decken-Wandmontage ein-/zweiseitig; Erkennungsweite in m: 30; Nennbetriebsdauer: 3h, Abmessung in mm 258 x 345 x 52, Gewicht in g: 1600; Leistung in W: 8,7; Leuchtmittel: 4 x 1W-LEDs; Schutzklasse: I, Schutzart: IP 20; mit automatischer Selbsttestfunktion

931.01.23012 193,00 €

URSL LED Zentralbatterie Decken-Wandmontage ein-/zweiseitig; Erkennungsweite in m: 20; Nennbetriebsdauer: abhängig von der Anlagenkapazität, Abmessung in mm 194 x 235 x 52, Gewicht in g: 1100; Leistung in W: 4,2; Leuchtmittel: 2 x 1W-LEDs; Schutzklasse: I, Schutzart: IP 20; mit automatischer Selbsttestfunktion

931.00.22012 82,00 €

URSL LED Zentralbatterie Decken-Wandmontage ein-/zweiseitig; Erkennungsweite in m: 30; Nennbetriebsdauer: abhängig von der Anlagenkapazität, Abmessung in mm 258 x 345 x 52, Gewicht in g: 1400; Leistung in W: 4,8; Leuchtmittel: 4 x 1W-LEDs; Schutzklasse: I, Schutzart: IP 20; mit automatischer Selbsttestfunktion

931.00.23012 127,00 €

Zubehör

Zubehörset Pendel Pendelpaar mit Befestinungsmaterial für Montageart Pendel	931.P	23,00 €
Zubehörset Seil Seile 2,5m mit Befestinungsmaterial für Montageart Seil	931.S	31,00 €
Zubehörset Kette Ösen zur Befestigung von ketten bauseits für Montageart Kette	931.K	8,00 €
Zubehörset Wandausleger Ausleger mit Befestinungsmaterial für Montageart Wandausleger	931W	16,00 €

Universelle Rettungszeichen-Scheibenleuchte URAL
Preisliste

URAL LED Preis

Universelle Rettungszeichen-Aluminiumrahmenleuchte Decke/Wand, Einzelbatterie 3h, mit automatischer Selbsttestfunktion, 30 m Erkennungsweite, URAL LED Einzelbatterie Decken-/Wandmontag ein-/zweiseitig; Erkennungsweite in m: 30; Nennbetriebsdauer: 3 h; Abmessung in mm: 172 x 307 x 75 Gewicht in g: 1500; Leistung in W: 8,7; Leuchtmittel:4 x 1W-LEDs; Schutzklasse: I; Schutzart: IP 20

932.01.22012 137,00 €

Universelle Rettungszeichen-Aluminiumrahmenleuchte Decke/Wand,für zentrale Stromversorgung, 20 m Erkennungsweite, URAL LED Zentralbatterie Decken-/Wandmontag ein-/zweiseitig; Erkennungsweite in m: 20; Nennbetriebsdauer: abhängig von der Anlagenkapazität; Abmessung in mm: 122 x 207 x 75 Gewicht in g: 1000; Leistung in W: 4,2; Leuchtmittel:2 x 1W-LEDs; Schutzklasse: I; Schutzart: IP 20

932.01.23012 166,00 €

Universelle Rettungszeichen-Aluminiumrahmenleuchte Decke/Wand, für zentrale Stromversorgung, 30 m Erkennungsweite, URAL led Zentralbatterie Decken-/Wandmontag ein-/zweiseitig; Erkennungsweite in m: 30; Nennbetriebsdauer: abhängig von der Anlagenkapazität; Abmessung in mm: 172 x 307 x 75 Gewicht in g: 1300; Leistung in W: 4,8; Leuchtmittel:4 x 1W-LEDs; Schutzklasse: I; Schutzart: IP 20

932.00.22012 77,00 €

Universelle Rettungszeichen-Aluminiumrahmenleuchte Decke/Wand, für zentrale Stromversorgung 30 m Erkennungsweite, URAL led Zentralbatterie Decken-/Wandmontag ein-/zweiseitig; Erkennungsweite in m: 30; Nennbetriebsdauer: abhängig von der Anlagenkapazität; Abmessung in mm: 172 x 307 x 75 Gewicht in g: 1300; Leistung in W: 4,8; Leuchtmittel:4 x 1W-LEDs; Schutzklasse: I; Schutzart: IP 20

932.00.23012 91,00 €

Zubehör

Zubehörset Pendel Pendelpaar mit Befestinungsmaterial für Montageart Pendel	932.P	23,00 €
Zubehörset Seil Seile 2,5m mit Befestinungsmaterial für Montageart Seil	932.S	31,00 €
Zubehörset Kette Ösen zur Befestigung von Ketten bauseits für Montageart Kette	932.K	8,00 €
Zubehörset Wandausleger Ausleger mit Befestinungsmaterial für Montageart Wandausleger	932.W	16,00 €

EverGlow®

shop.everglow.de

Nachleuchtende Kennzeichnungen

Mit der Lumineszenztechnik eröffnet sich die Möglichkeit, mit Licht und dessen Wirkung zu spielen.

Es werden Farbpigmente verarbeitet, die aufgrund ihrer chemischen Zusammensetzung auf Licht reagieren und beginnen selbst zu leuchten. Auf welche Wellenlänge des Lichts die von uns verwendeten Pigmente ansprechen sollen, ist variabel und wird auf das Anforderungsprofil unserer Kunden abgestimmt.

Unsere Entwicklungsabteilung hat hier Maßstäbe gesetzt, die uns eine Pole-Position, z. B. bei der langnachleuchtenden Kennzeichnung von Fluchtwegen und jeder Art von nachleuchtender Sicherheitskennzeichnung, verschafft. Mit unseren Marken EverGlow® und lumipro® nehmen wir eine führende Stellung ein.

Im gesamten Bereich der technischen Kennzeichnung, vor allem in der verdeckten Kennzeichnung, sind unsere lumineszierenden Produkte eine ideale Lösung.

So werden z. B. Prüfverfahren für UV-Signalgeber und Sensoren mit unseren UV-empfindlichen Pigmenten versehen.

Einsatzbereiche

Rettungswegkennzeichnung nach nationalen und internationalen Standards

Brandschutzkennzeichnung nach nationalen und internationalen Standards

Optische Sicherheitsleitsysteme nach ISO 16069 und ASR A3.4/3

Floor-Path-Markings in Flugzeugen

Low-location-lighting-systems auf Passagierschiffen nach IMO-Richtlinien

Designorientierte Beschichtungen und Bodenbeläge

Plagiatsschutz

IR-oder UV- empfindliche Prüfmittel

Werbeartikel

shop.everglow.de

Bestellung

Ja, wir wollen vorbildlich kennzeichnen!
Bitte liefern Sie sofort aus dem EverGlow®-Katalog

Fax: +49 (0)7222 96 66 555

Bestell-Nr.	Artikel	Anzahl	Stückpreis	Gesamtpreis €

Die Geschäftsbedingungen:
www.everglow.de/kontakt-dialog/agb haben wir zur Kenntnis genommen.
Die Bestellung gilt für Artikel aus dem Katalog SL Lumitech 2017/18.

Schilder mit individuellen Textwünschen bitte als Anlage auf einer separaten Liste beifügen.

zzgl. Versandkosten	**7,95 €**
zzgl. ges. MwSt	
Gesamt	**€**

Besteller

Firma _____

Branche _____

Straße _____

PLZ / Ort _____

Sachbearbeiter / Abteilung _____

Telefon / Fax _____

E-Mail _____

Betriebsgröße (Anzahl der Mitarbeiter)
☐ 50 ☐ 100 ☐ 250 ☐ 500 ☐ größer

Lieferwunsch: (Bitte ankreuzen)

☐ Wir bitten um Auslieferung der Ware gegen günstige Berechnung.

☐ Wir holen ab!
Bitte benachrichtigen Sie uns bei Bereitstellung unter:

Tel: _____

Auftrags-Nr. _____ **Besteller** _____ **Datum** _____ **Unterschrift** _____

Über 20 Jahre Kompetenz

Spot an

Sichtbar oder unsichtbar, das ist oft die Frage. Entscheiden Sie, wie Sie wahrgenommen werden und erfahren Sie mit unseren wegweisenden Techniken mehr Aufmerksamkeit.

www.everglow.de

Beeindruckend schön - Sprechen Sie uns an

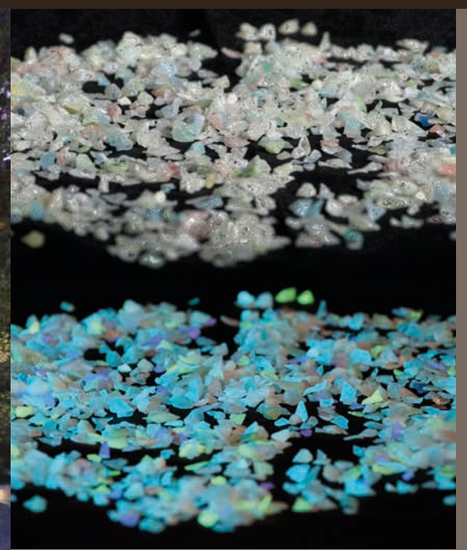

Jetzt NEU

Nachleuchtendes Streugut grün
Grün nachleuchtendes Streugut aus Glas und Hochleistungspigmenten, Körnung 4-10 mm, witterungsstabil, zur Dekoration oder Beimischung in Bodenbeläge, Leuchtdichte Klasse C
VP = 1 kg **Bestell-Nr. 90.030001C** **90,00 €/kg**

Nachleuchtendes Streugut blau
Blau nachleuchtendes Streugut aus Glas und Hochleistungspigmenten, Körnung 4-10 mm, witterungsstabil, zur Dekoration oder Beimischung in Bodenbeläge, Leuchtdichte Klasse D
VP = 1 kg **Bestell-Nr. 90.030002D** **90,00 €/kg**

EverGlow®GmbH

Draisstraße 19 a - b
D-76461 Muggensturm
Tel: +49 7222 96 66 50
Fax: +49 7222 96 66 555
info@everglow.de

www.everglow.de